DPH-10 / 545 → 740mm
Zusammenbau

DPH-Series

©copyright, 2018, BUZON PEDESTAL INTERNATIONAL

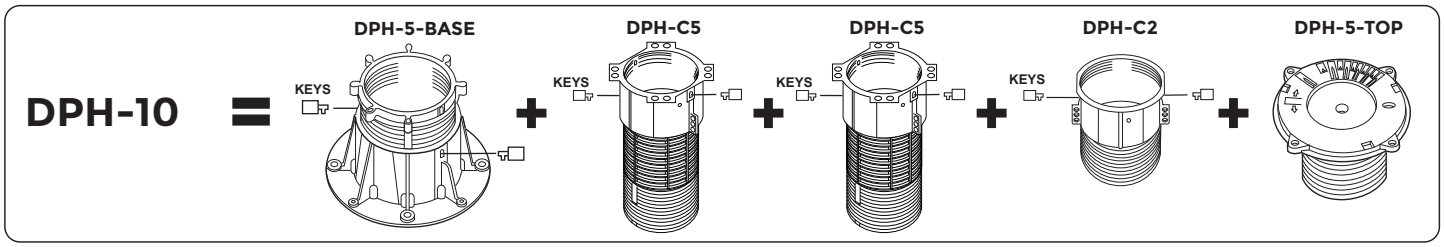

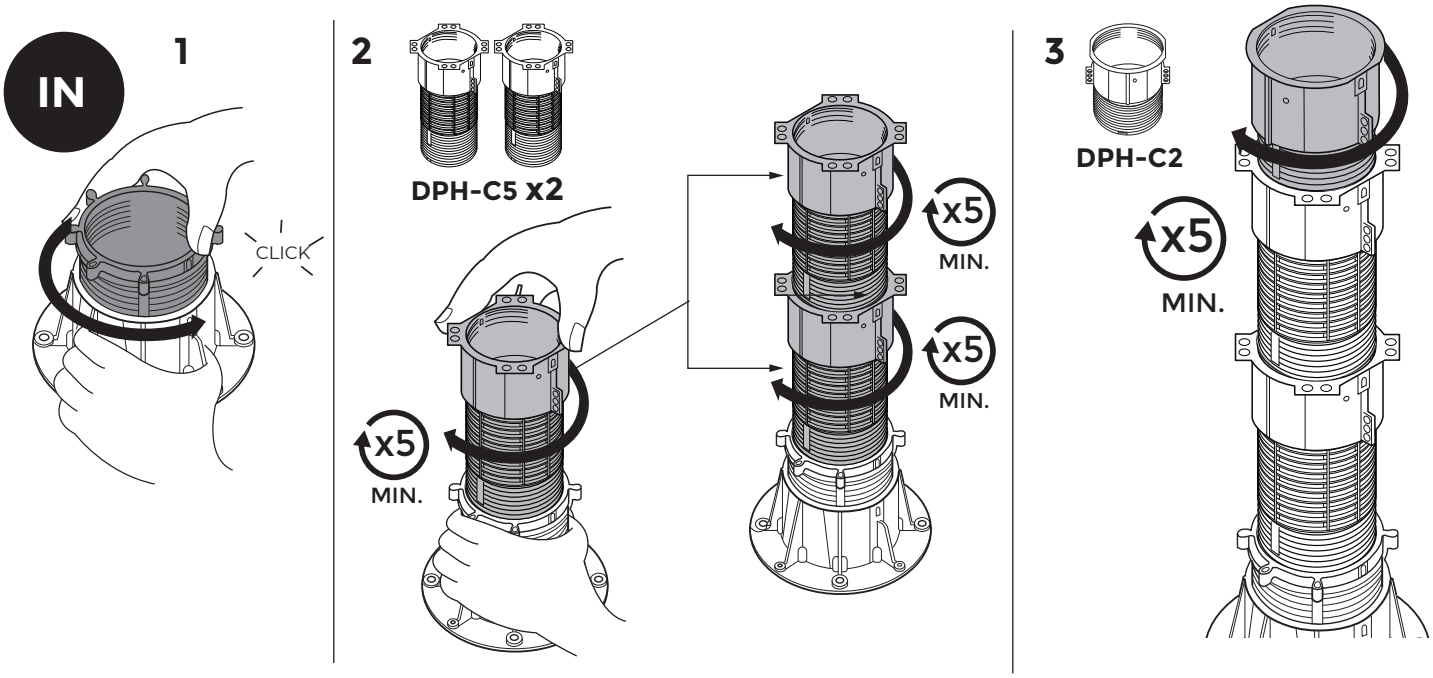

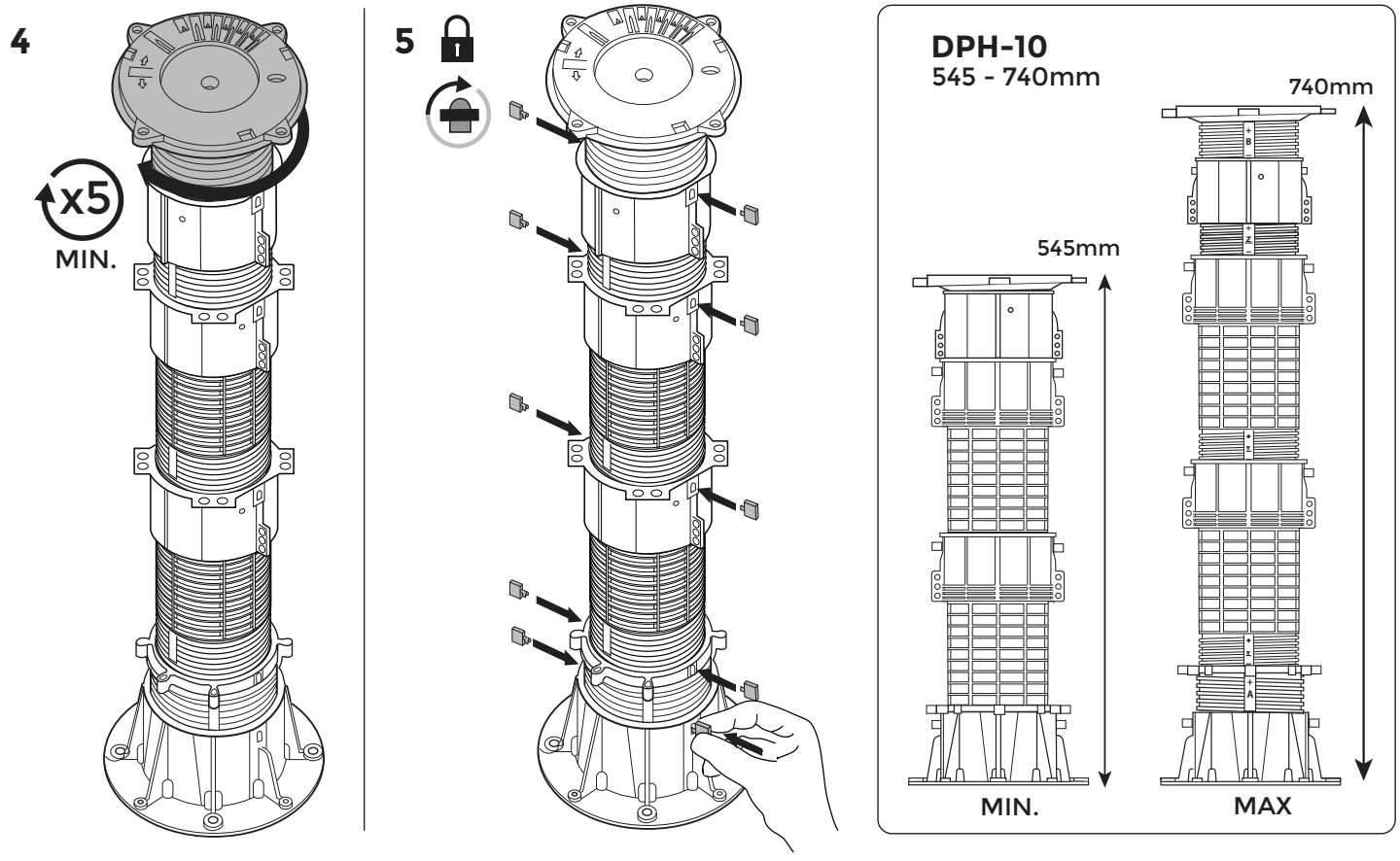

Ref. 19 GNO 75 Rev.1 09/01/2018

Der Inhalt dieses Dokuments ist unverbindlich und enthält nur einen Vorschlag für die Verwendung. Irrtümer und Änderungen vorbehalten.

©copyright, 2018, BUZON PEDESTAL INTERNATIONAL

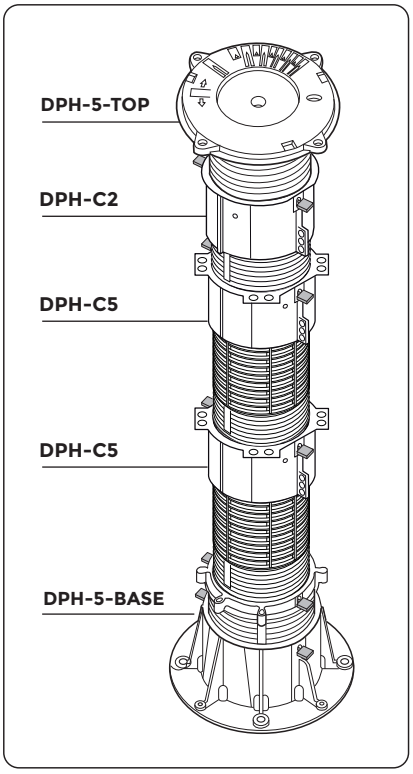

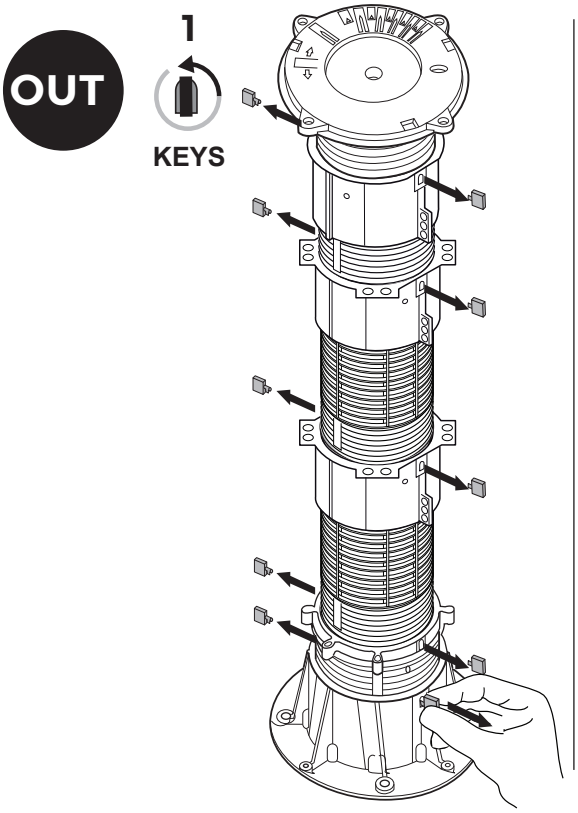

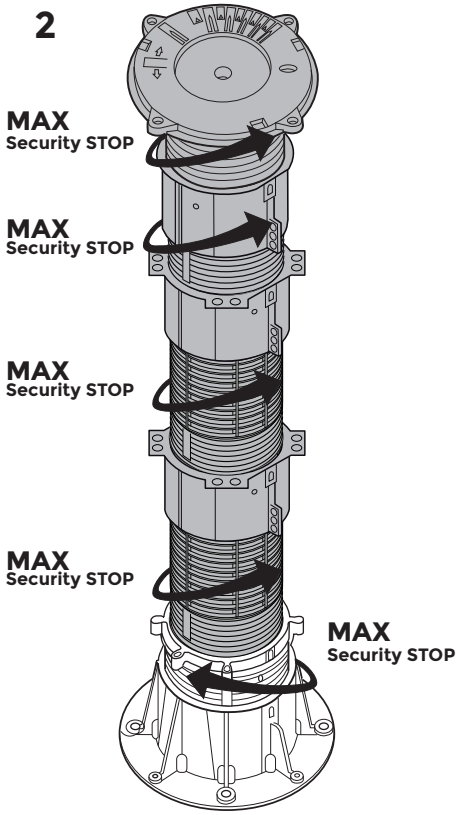

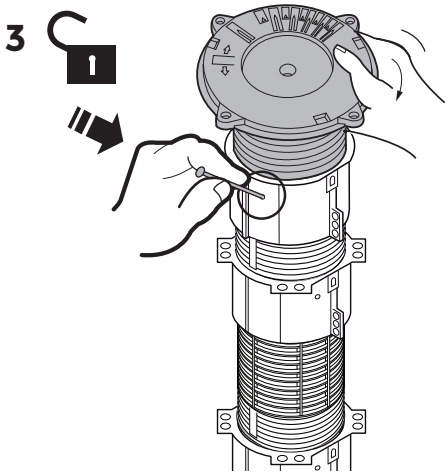

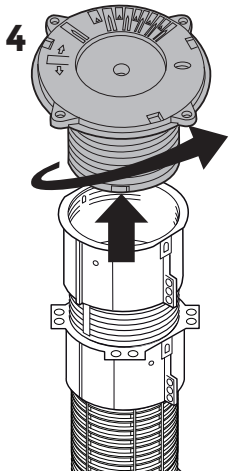

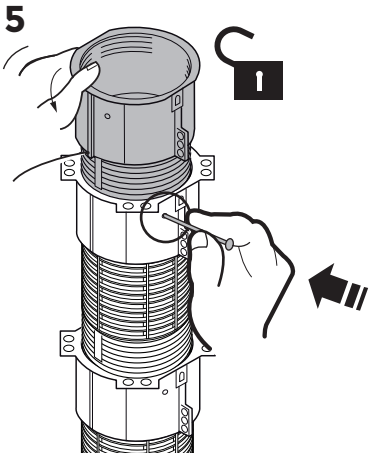

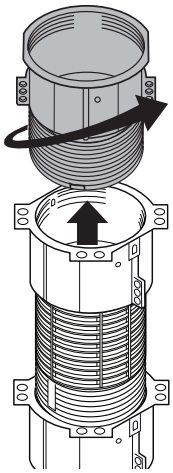

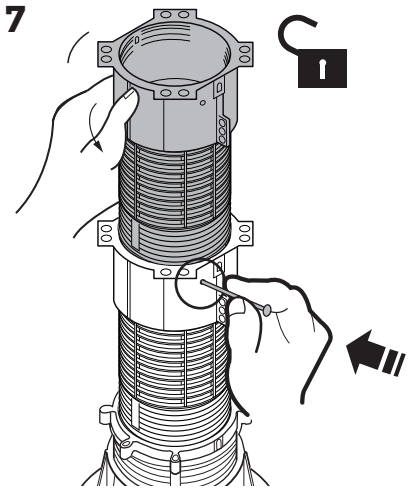

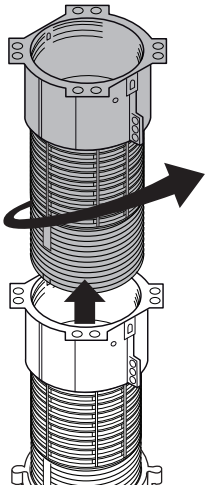

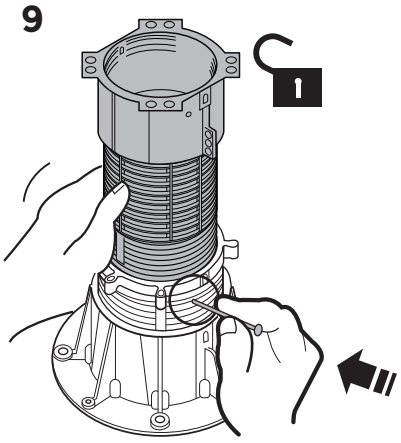

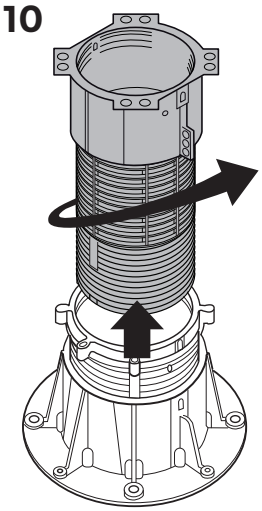

Ref. 19Bis GNO 75 Rev.0 13/03/2018

Der Inhalt dieses Dokuments ist unverbindlich und enthält nur einen Vorschlag für die Verwendung. Irrtümer und Änderungen vorbehalten.